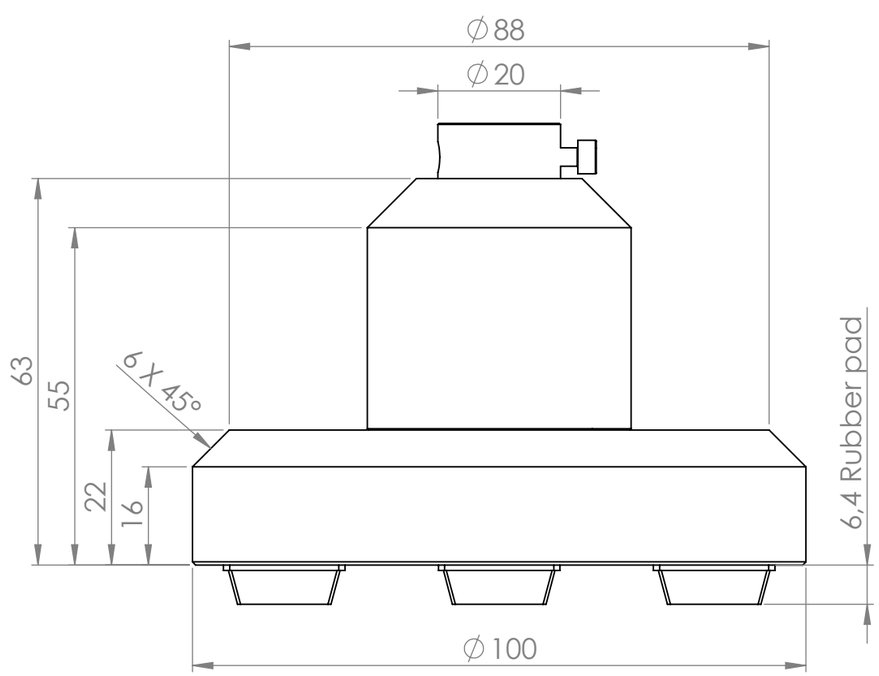

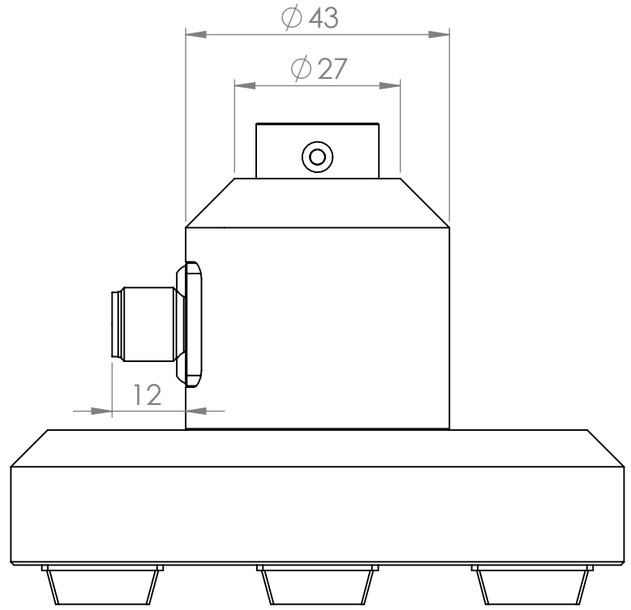

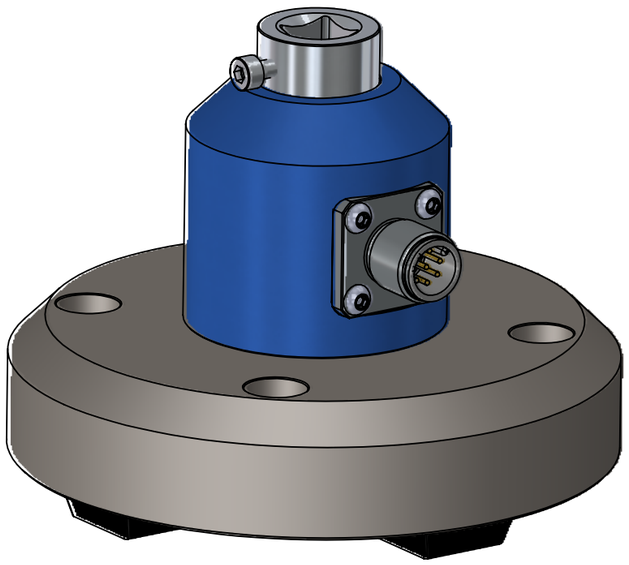

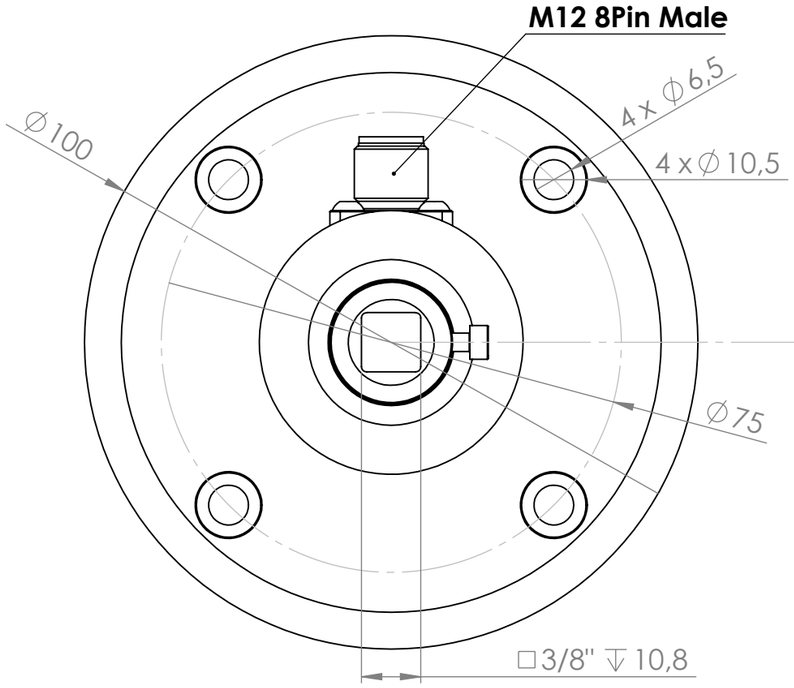

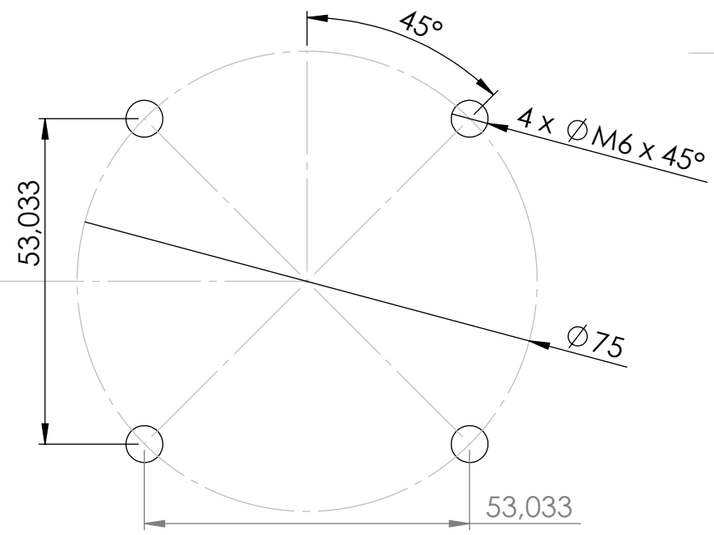

Dima di foratura per fissaggio
Drilling plate for fixing

Tolleranze dove non segnate		
Lunghezza	Fino 10mm	± 0.02mm
	Fino 100mm	± 0.03mm
	Fino 300mm	± 0.1mm
	Oltre	± 1mm
Diametro	Fori	H7
	Alberi	h7

THE INFORMATION CONTAINED IN THIS DRAWING IS THE SOLE PROPERTY OF KOLVER S.R.L.
ANY REPRODUCTION IN PART OR AS A WHOLE WITHOUT THE WRITTEN PERMISSION OF KOLVER S.R.L. IS PROHIBITED.

REVISIONE	NOME	FIRMA	DATA
0	Pretto Giuliano		17/01/2023
1			
2			

MATERIALE:

Nome: **KTI50 Ingombro**

Codice: **023050/I**

FORMATO: A3

Kolver S.R.L.